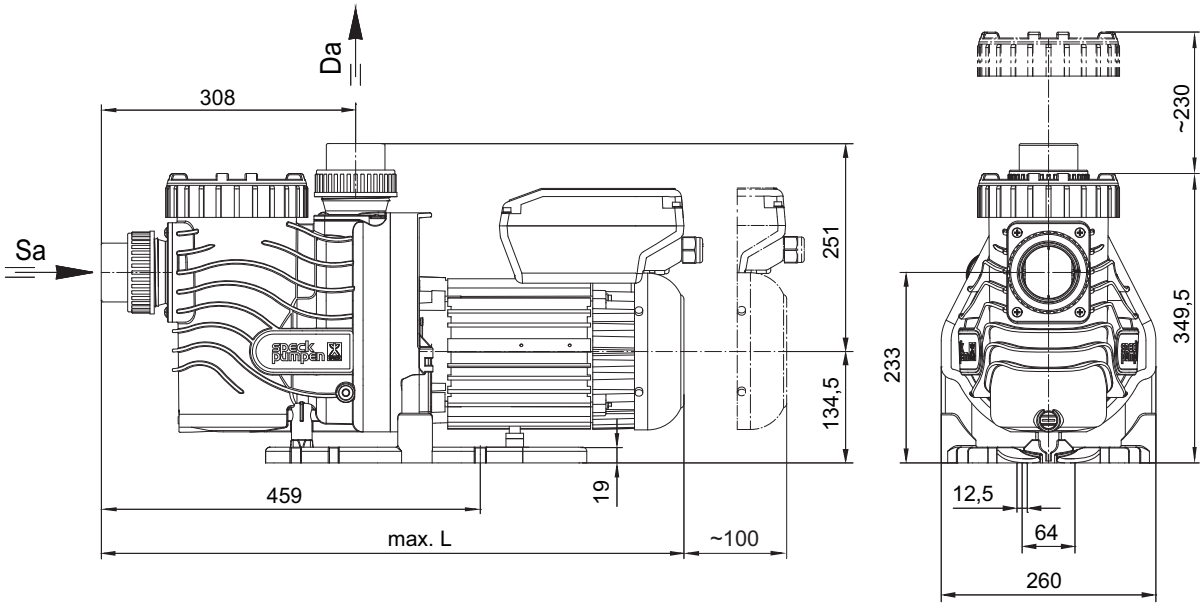
Da
308
Sa
251
134,5
19
459
max. L
~100
~230
349,5
233
12,5
64
260