ERSATZTEILLISTE

Produktgruppe: **EinhängeSkimmer**
Marke: **MTS**
Type/Modell: **SK 2**

Delfin Wellness®
WOHLFÜHLWELTEN
INFRAROT POOL SAUNA

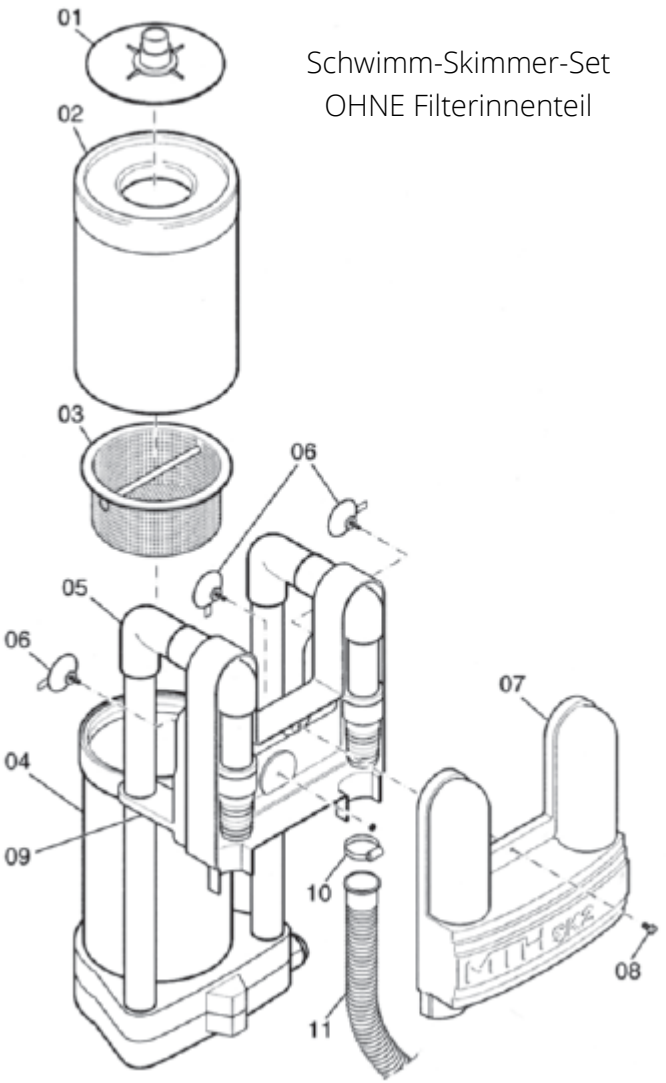

Schwimm-Skimmer-Set
OHNE Filterinnenteil

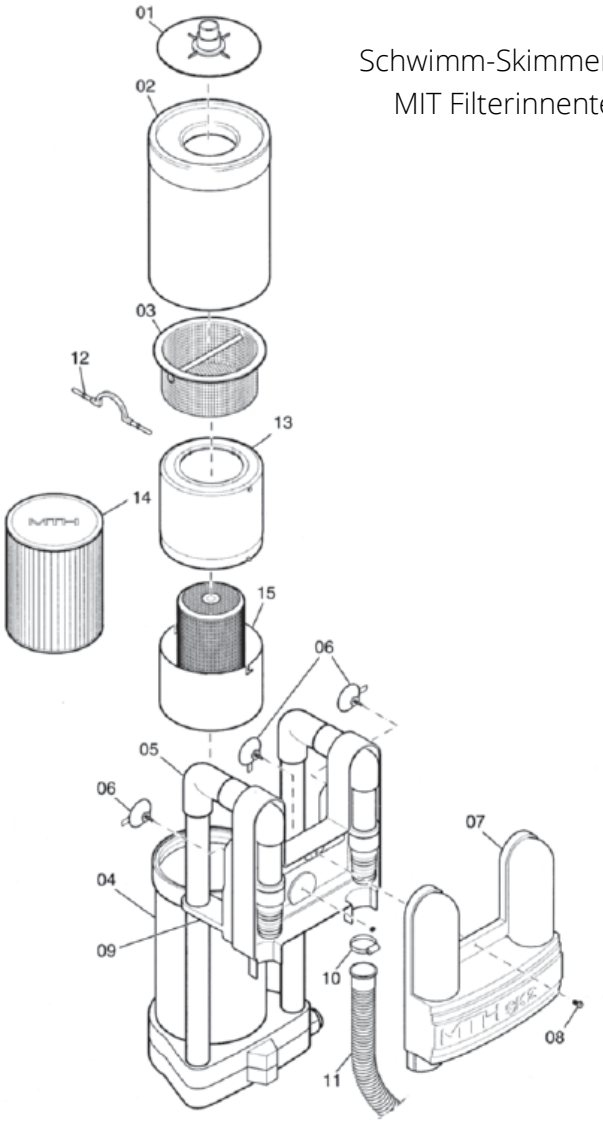

Schwimm-Skimmer-Set
MIT Filterinnenteil

ERSATZTEILLISTE

Produktgruppe: **EinhängeSkimmer**
Marke: **MTS**
Type/Modell: **SK 2**

Pos.	Artikel Nr.	Bezeichnung
1	39306	Bodenreiniger – Anschlussplatte
2	39105	Schwimmskimmer
3	39140	Vorfilterkorb
4	39156	Skimmergehäuse mit Saug- und Rücklaufrohr
6	39157	Saugnäpfe aus Weich-PVC
7	39158	Beckenrandgehäuse komplett
9	39103	Abstandhalter 40mm
10	39113	Schlauchschelle 40mm
12	39109	Befestigungsbügel
13	391108	Filterinnengehäuse – Oberteil
14	39154	Filterelement (2 Stk. Kartuschen)
15	391107	Filterinnengehäuse – Unterteil
	39155	Kartuschengehäuse komplett (bestehend aus Pos. 12, 13, 15)