ERSATZTEILLISTE

Produktgruppe: **Skimmer**

Marke: **MTS**

Type/Modell: **V 10 & V 20**

Delfin Wellness®
WOHLFÜHLWELTEN
INFRAROT POOL SAUNA

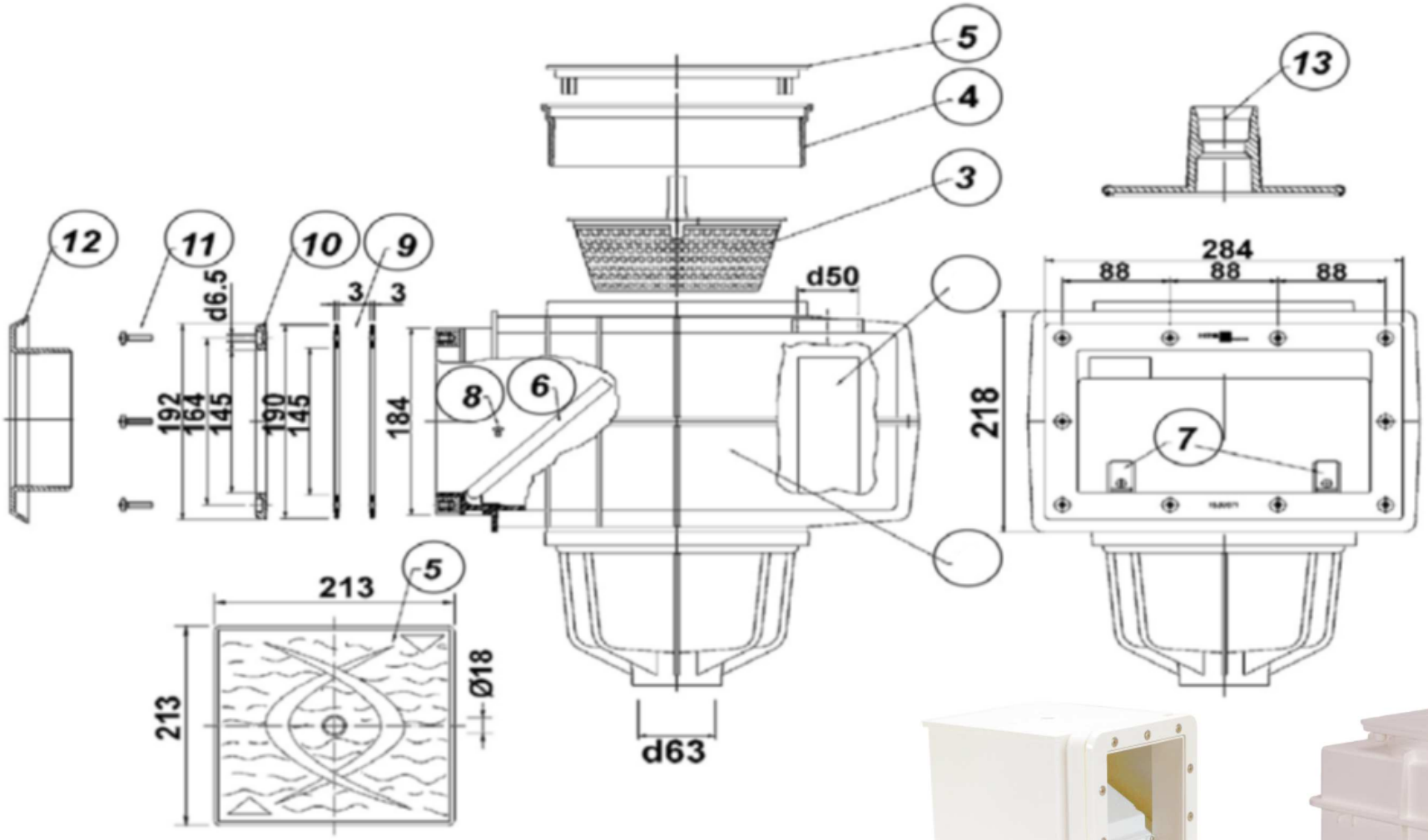

V10

V20

ERSATZTEILLISTE

Produktgruppe: **Skimmer**
Marke: **MTS**
Type/Modell: **V 10 & V 20**

Pos.	Artikel Nr.	Bezeichnung	V 10	V20
3	06311	Skimmerkorb (olivegrün)	x	x
4	06309	Skimmerschaft		x
5	06310	Skimmerdeckel	x	x
6	06312	Skimmerwehr		x
6	06326	Skimmerwehr	x	
7	06313	Klammer		x
8	06314	Schraube M4 x 6 (für Skimmerwehr)	x	x
9	06317	Flanschdichtung		x
9	06029	Dichtung	x	
10	06316	Skimmerflansch		x
10	06028	Flansch	x	
11	06315	Flanschschraube M6 x 20		x
11	060291	Flanschschraube M5 x 20	x	
12	06017	Skimmerblende cremeweiß		x
12	060171	Skimmerblende Edelstahl V4A poliert		x
12	06006	Skimmerblende cremeweiß	x	
13	06019	Saugplatte Ø 198 mm	x	x